# X14

## 液压手腕 10-14 吨



## 适用于 10至 14吨中型挖掘机的液压手腕

斯蒂瑞特X14液压手腕旨在为中型挖掘机提供所需的动力和多功能性。液压手腕采用铸钢设计，高度低，摆动角度大，强度与重量完美匹配。

### 液压手腕赋予了挖掘机多功能性

使用中型挖掘机，您可以承担不同规模的施工项目，从小型园林绿化到建筑工地的道路施工或基础施工等。14液压手腕可以使属具进行双向360度旋转，左右各45度倾斜，每个方向的操控都非常精准，提升了挖掘机的作业效率。这有助于您的日常施工，并可以灵活地接受具有挑战性的各种施工。

斯蒂瑞特液压快换和液压手腕遵循对称式标准（S 标准），这是国际上发展最快的快换类型。底部快换具有前销锁止(FPL)的安全功能， 机械式锁止机构可以最大限度的避免属具意外掉落。无论您需要两管还是四管配置的液压手腕，都配有适合您的挖掘机的控制系统。

大流量液压系统的液压手腕可以提升燃油效率，有效的使用大流量的属具。位于大流量旋转接头的下方，结实耐用且易于测量数据的实时旋转传感器，为机器的控制系统反馈精准的数据。

### 斯蒂瑞特SQ油路自动导通系统及Open-S标准

斯蒂瑞特SQ高性能油路自动导通技术，用于轻松更换带动力属具。所有SQ产品均遵循Open-S标准。这意味着 SQ 系统能够连接到任何符合 Open-S 标准的其他品牌属具。S 型液压手腕（S50 及以上）可在后期升级为 SQ 型。

### 控制系统

斯蒂瑞特提供两种类型的控制系统。QuantumConnect 平台采用最先进的组件，使液压手腕的安装和操作比以往更加简单。该平台包括 InstallMate 和 QuantumConnect 应用程序，并且通过精密的连接使系统始终保持最新状态。四管比例控制是最基础的控制系统。

### 手指夹（选配）

液压手腕可选配手指夹，这将使您的挖掘机更加灵活，能够精确地搬运物料。手指夹可后期加装。

### 集中润滑（选配）

液压手腕可以在工厂内配备集中润滑系统，可匹配市场上的所有的集中润滑系统。

**技术参数**

| 液压手腕 | X14 | X14 | X14 | X14 | X14 | X14 |
|---|---|---|---|---|---|---|
| 与主机连接形式 | S45 | S50 | SQ50 | DF | DF | DF |
| 液压手腕底部快换 | S45 | S50 | SQ50 | S45 | S50 | SQ50 |
| 机器重量 [ton] | 10-14 | 10-14 | 10-14 | 10-14 | 10-14 | 10-14 |
| 最大挖掘力 [kNm] | 80 | 80 | 80 | 80 | 80 | 80 |
| 重量从 [kg] | 390 | 390 | 390 | 390 | 390 | 390 |
| 手指夹重量 [kg] | 60 | 60 | 60 | 60 | 60 | 60 |
| 高度 [mm] | 455 | 455 | 455 | 528 | 528 | 528 |
| 长度 [mm] | 724 | 724 | 724 | 776 | 776 | 776 |
| 摆动油缸宽度 [mm] | 685 | 685 | 685 | 773 | 773 | 773 |
| 最大摆动角度 [度数] | ±45 | ±45 | ±45 | ±45 | ±45 | ±45 |
| 斗杆宽度 [mm] | – | – | – | 272 | 272 | 272 |
| 销轴直径 [mm] | – | – | – | 40-60 | 40-60 | 40-60 |
| 销距 [铲斗两销子中心距] [mm] | – | – | – | 240-425 | 240-425 | 240-425 |
| 摆动扭矩 [kNm] | 36 | 36 | 36 | 36 | 36 | 36 |
| 旋转扭矩 [kNm] | 7,8 | 7,8 | 7,8 | 7,8 | 7,8 | 7,8 |
| 液压附件手带指夹 | 1 | 1 | 1 | 1 | 1 | 1 |
| 液压附件无手指夹 | 2 | 2 | 2 | 2 | 2 | 2 |
| 吊钩 [ton] | – | – | – | 5 | 5 | 5 |

| 液压手腕 | X14 | X14 | X14 | X14 | X14 | X14 |
|---|---|---|---|---|---|---|
| 液压油流量 [l/min] | 94 | 94 | 94 | 94 | 94 | 94 |
| 最大压力 [bar] | 210 | 210 | 210 | 210 | 210 | 210 |
| 附件单独输出最大压力 [bar] | 350 | 350 | 350 | 350 | 350 | 350 |
| 安全解决方案 | FPL | FPL | FPL | FPL | FPL | FPL |

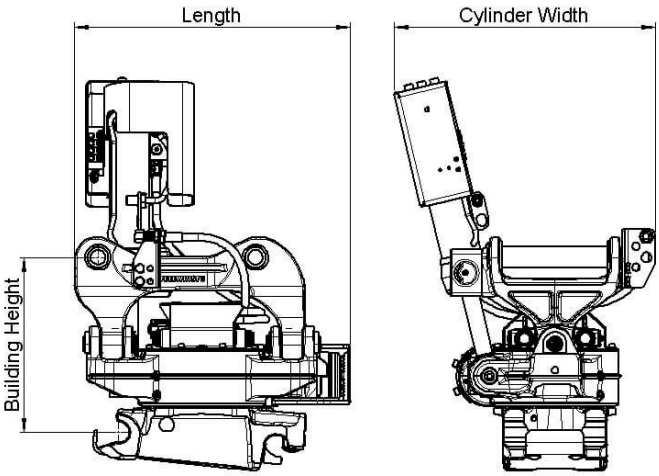


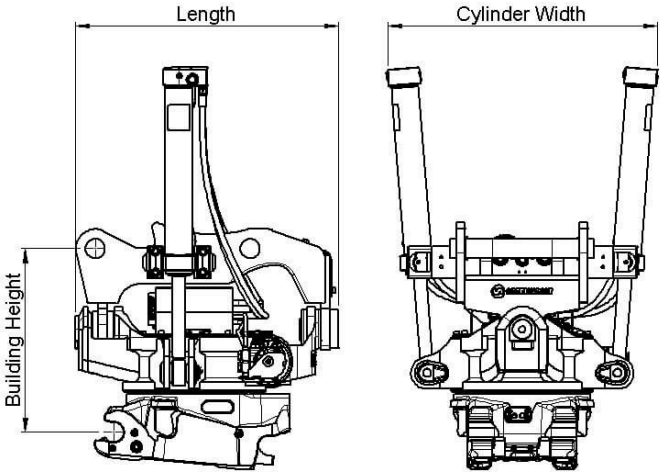

# Work tools and Open-S – the world industry standard for fully automatic quick couplers

The Symmetrical Quick Coupler standard for excavators (the S-Standard) is an industry standard that was originally defined in 2006 by the Swedish Trade Association for Suppliers of Mobile Machines.

The Symmetrical standard, which is an open standard not controlled by one specific manufacturer, has since its inception grown to become a well-known coupler standard on the international market. The demand for quick couplers with integrated hydraulic couplings and electrical connectors, so called Fully Automatic Quick Couplers continue to grow.

In order to achieve interchangeability the request for a standardized and well-defined interface is therefore apparent.

As fully Automatic Quick Couplers have more intricate functions than a standard Mechanical Quick Coupler it is crucial that also non hydraulic work tools include certain features such as hardened shafts and cover plates etc. The purpose of this document is to define the technical dimensions for mechanical (non fully hydraulic) work tools to be used with Open-S Quick Couplers.

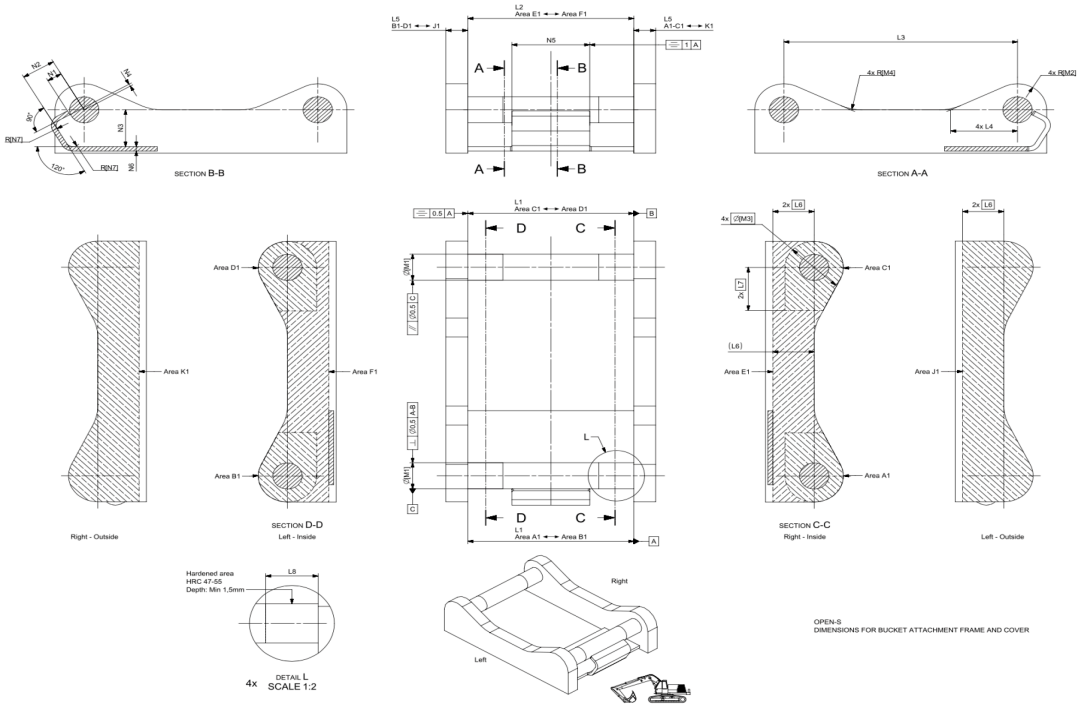


| | L1 Width | L2 C. Width | L3 C-C | L4 | L5 Thickn. | L6 Tol. area | L7 Tol. area | L8 Hardening | M1 Shaft D | M2 Radius | M3 Tol Area | M4 | N1 | N2 | N3 | N4 Offset | N5 Width | N6 Rec Th. | N7 Radius |
|---|---|---|---|---|---|---|---|---|---|---|---|---|---|---|---|---|---|---|---|
| **OS45M** | 291,5 +1/-0,5 | 291 Min | 430,25 +/-0,25 | 100 +/-2 | 40 Max | 70 | 85 | 60 Min | 45 f8 | 45 Max | 90 | 30 +/-2 | 23,5 +/-1 | 65 +/-1 | 70 Min | 8 +/-1 | 140 +/-1 | 8 | 15 Max |
| **OS50M** | 271,5 +1/-0,5 | 271 Min | 430,25 +/-0,25 | 100 +/-2 | 40 Max | 70 | 85 | 70 Min | 50 f8 | 45 Max | 90 | 30 +/-2 | 26 +/-1 | 65 +/-1 | 70 Min | 8 +/-1 | 140 +/-1 | 8 | 15 Max |
| **OS60M** | 341,5 +1/-0,5 | 341 Min | 480,25 +/-0,25 | 137,5 +/-2 | 45 Max | 85 | 100 | 75 Min | 60 f8 | 60 Max | 120 | 30 +/-2 | 31 +/-1 | 70 +/-1 | 85 Min | 6 +/-1 | 160 +/-1 | 10 | 20 Max |
| **OS65M** | 441,5 +1/-0,5 | 441 Min | 530,25 +/-0,25 | 152,5 +/-2 | 55 Max | 90 | 110 | 90 Min | 65 f8 | 65 Max | 130 | 30 +/-2 | 33,5 +/-1 | 83 +/-1 | 90 Min | 6 +/-1 | 230 +/-1 | 10 | 20 Max |
| **OS70M** | 451,5 +1/-0,5 | 451 Min | 600,25 +/-0,25 | 205 +/-2 | 55 Max | 115 | 115 | 95 Min | 70 f8 | 75 Max | 150 | 50 +/-2 | 36 +/-1 | 90 +/-1 | 115 Min | 7 +/-1 | 225 +/-1 | 12 | 30 Max |
| **OS70/55M** | 551,5 +1/-0,5 | 551 Min | 600,25 +/-0,25 | 205 +/-2 | 55 Max | 115 | 115 | 95 Min | 70 f8 | 75 Max | 150 | 50 +/-2 | 36 +/-1 | 102 +/-1 | 115 Min | 5 +/-1 | 320 +/-1 | 12 | 30 Max |
| **OS80M** | 591,5 +1/-0,5 | 591 Min | 670,25 +/-0,25 | 220 +/-2 | 65 Max | 135 | 135 | 120 Min | 80 f8 | 90 Max | 180 | 50 +/-2 | 41 +/-1 | 110 +/-1 | 135 Min | 8 +/-1 | 310 +/-1 | 15 | 30 Max |
| **OS90M** | 751,5 +1/-0,5 | 751 Min | 750,25 +/-0,25 | 225 +/-2 | 80 Max | 155 | 150 | 160 Min | 90 f8 | 110 Max | 220 | 50 +/-2 | 46 +/-1 | 130 +/-1 | 155 Min | 2 +/-1 | 400 +/-1 | 15 | 30 Max |

Standardization by the Open-S Alliance. Revision A, May 17, 2021 | For more information please see www.opens.org